FAKRO

# XWP-RU

## 1. Монтаж утепляющего фартука

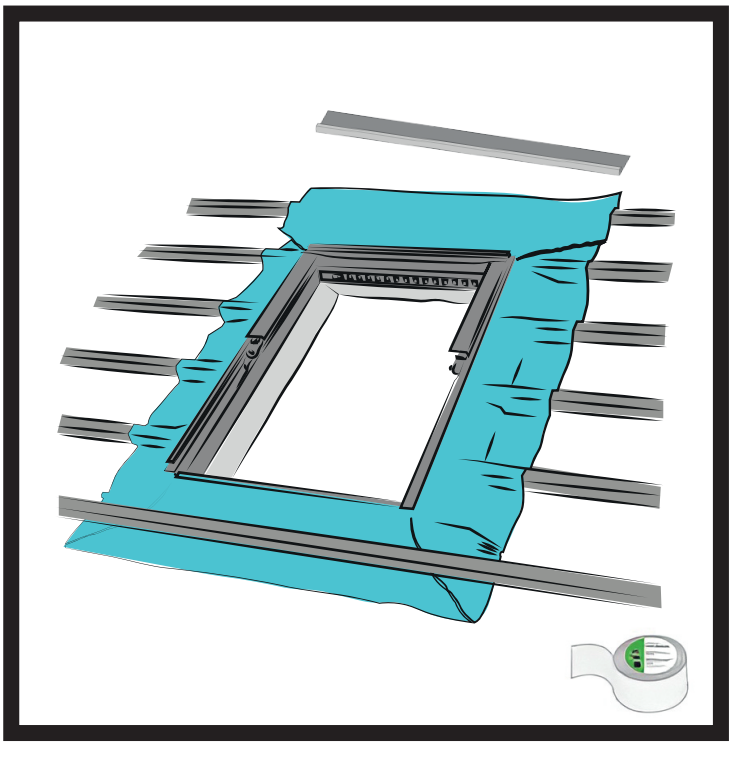

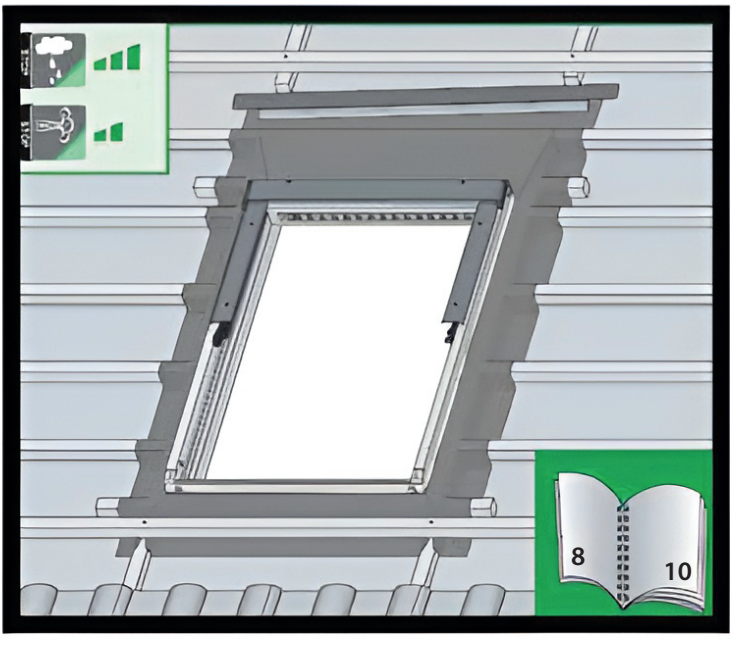




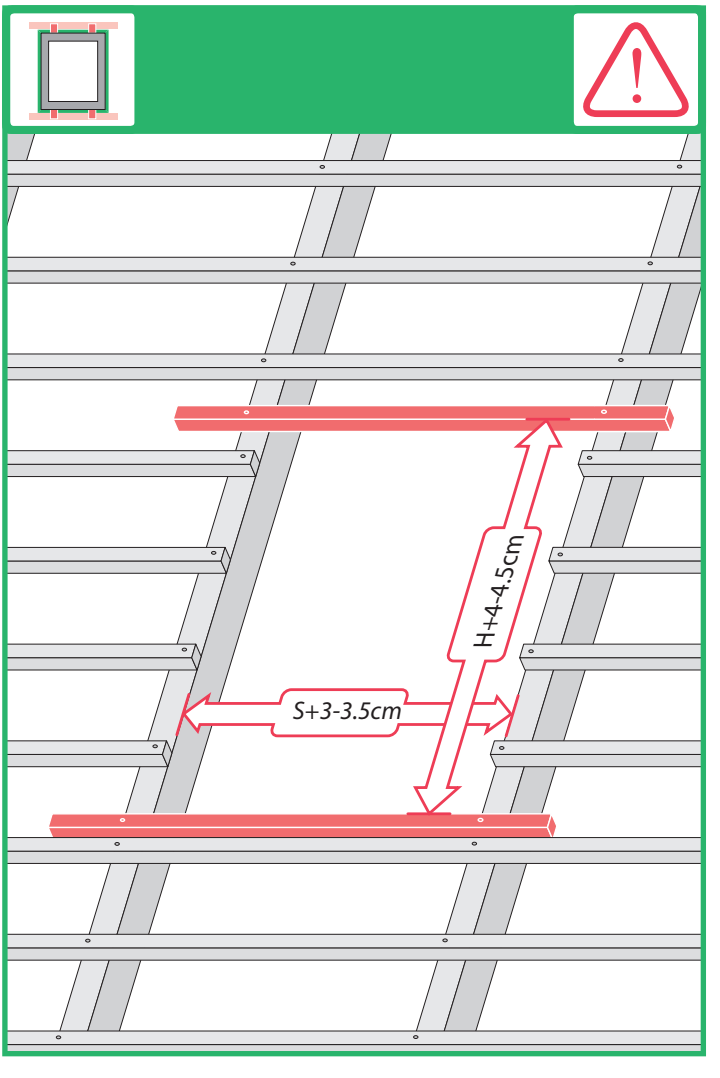
H+4-4.5cm
S+3-3.5cm

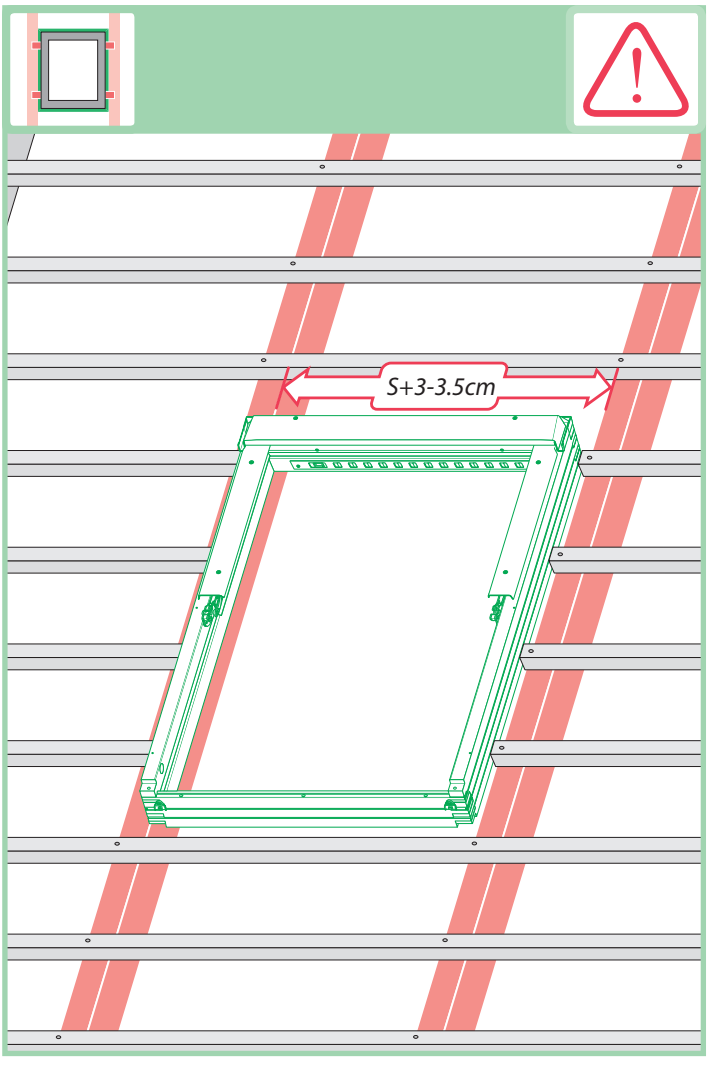
S+3-3.5cm



XWT-RU PLUS

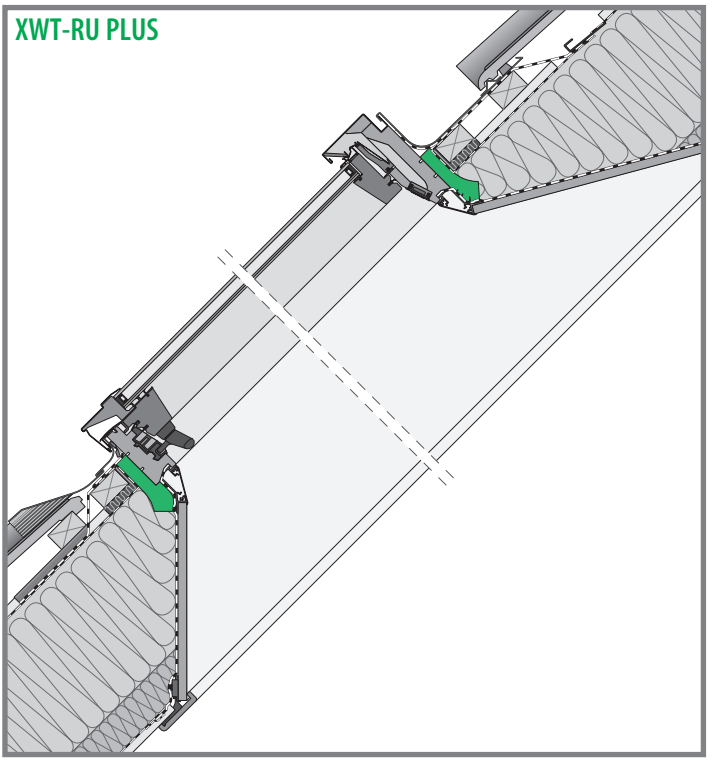

XWT-RU PLUS

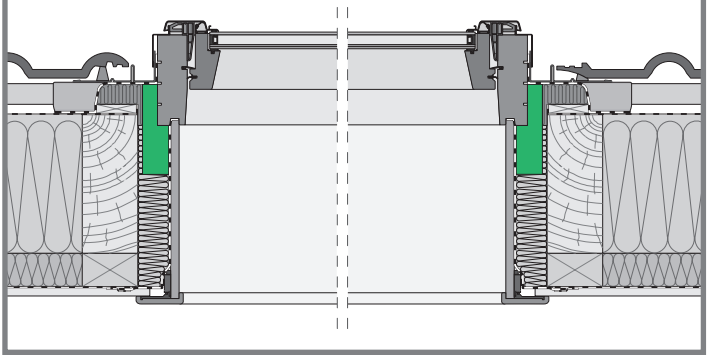

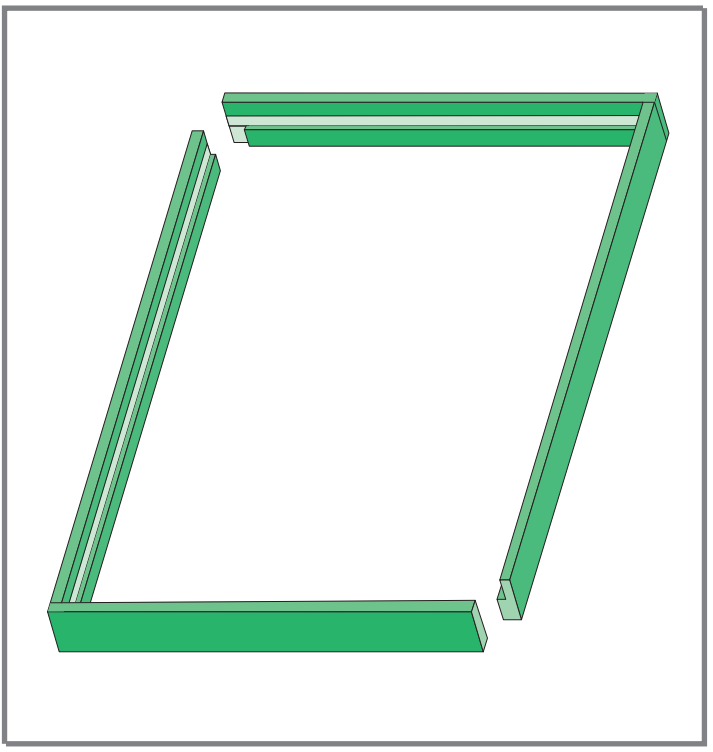




1

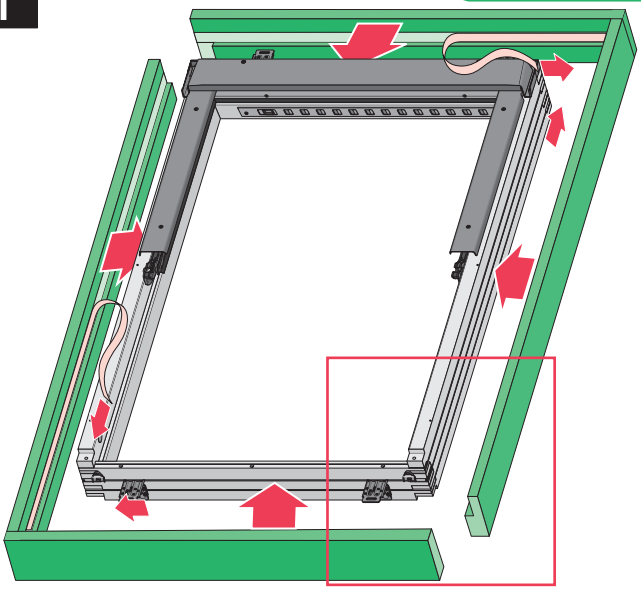

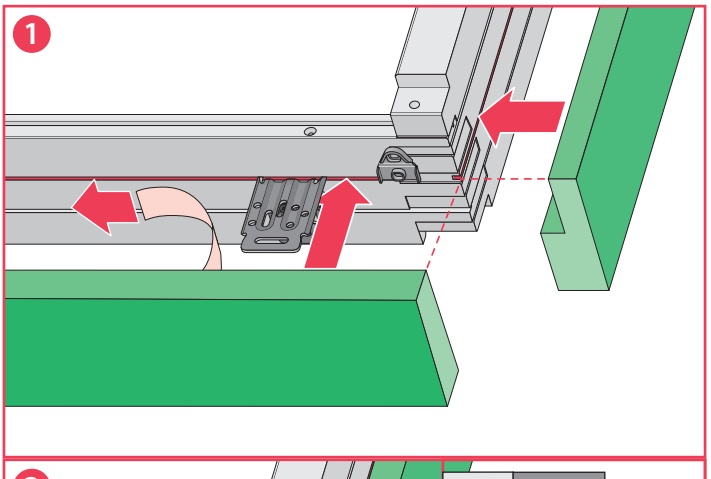


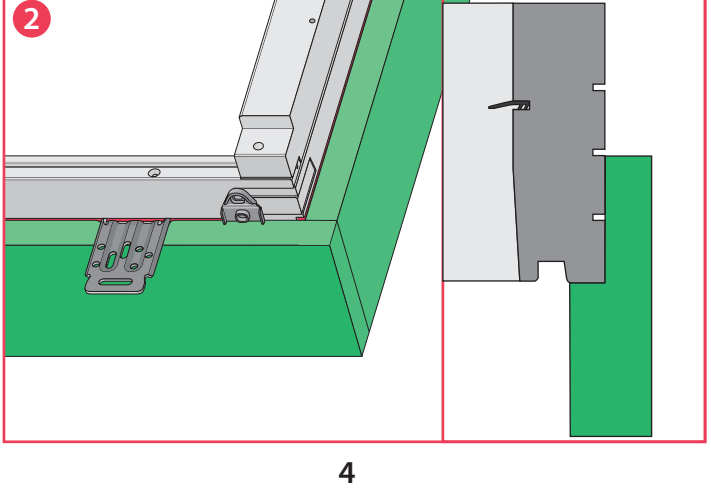


"N"

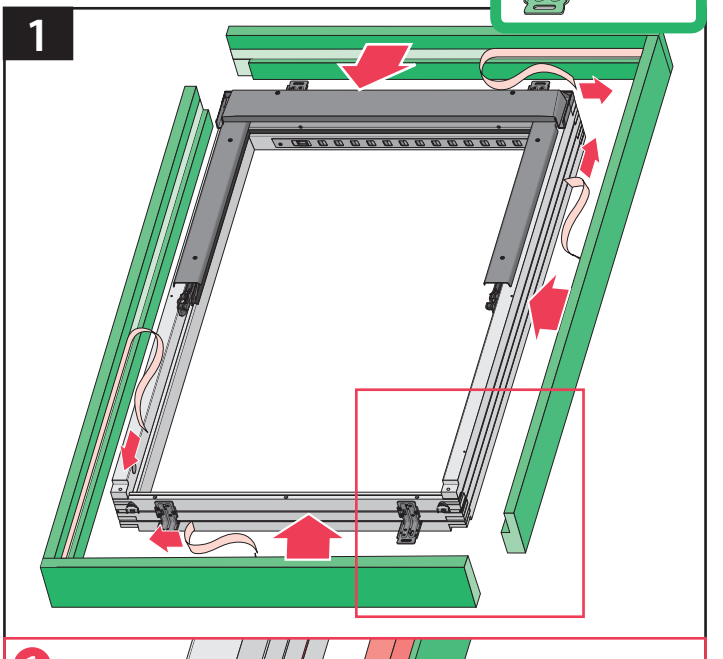
1

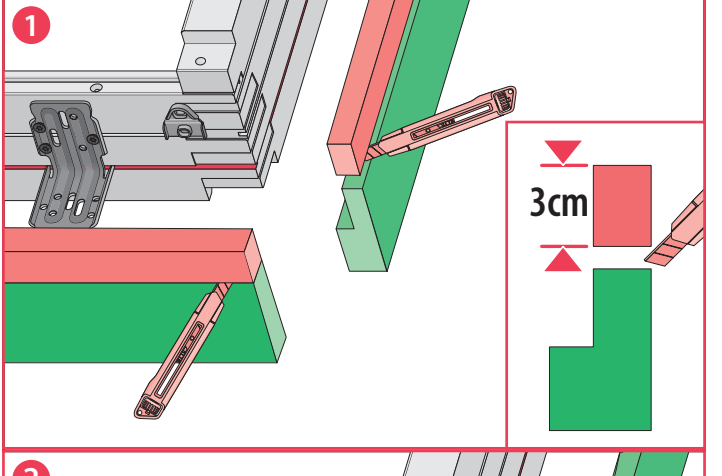
1
3cm

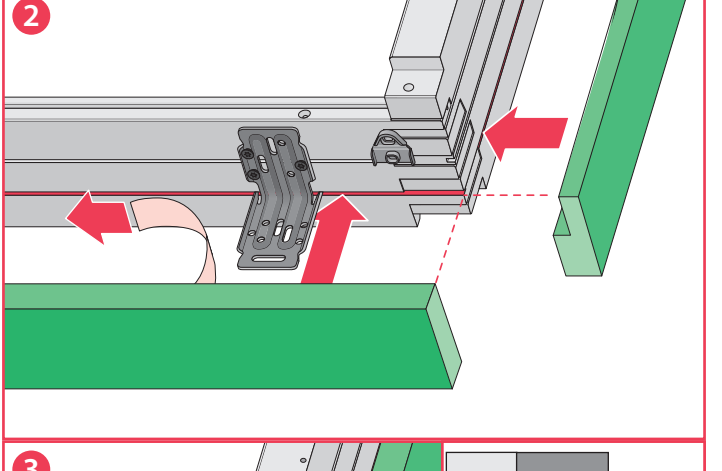
2

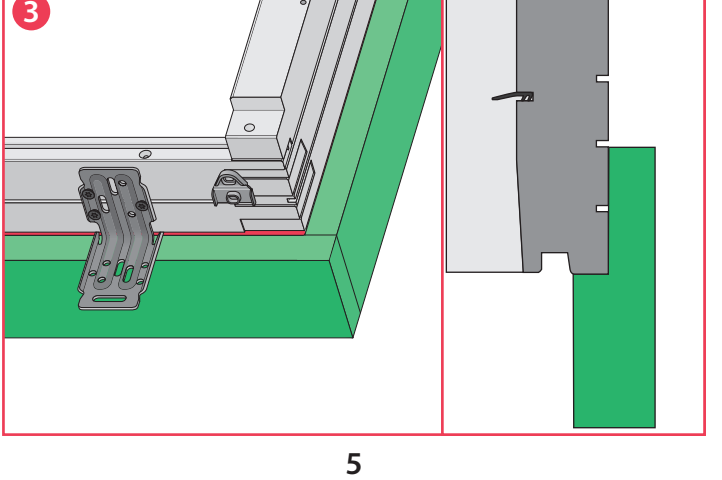
3




1

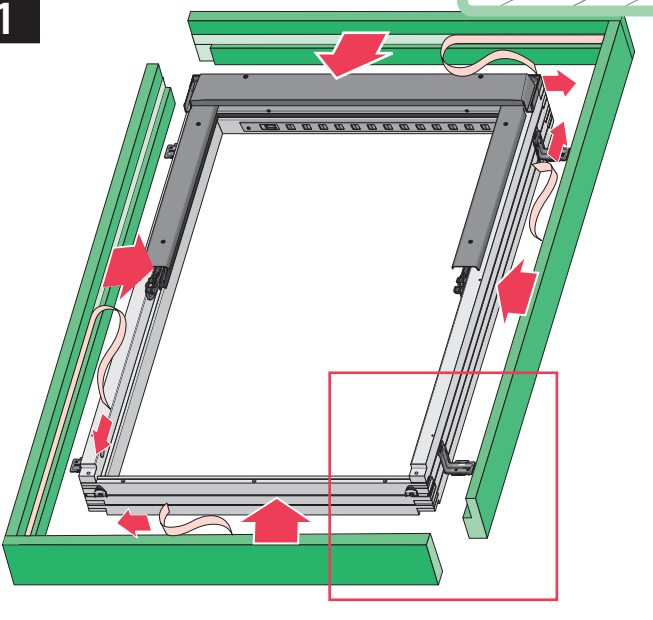

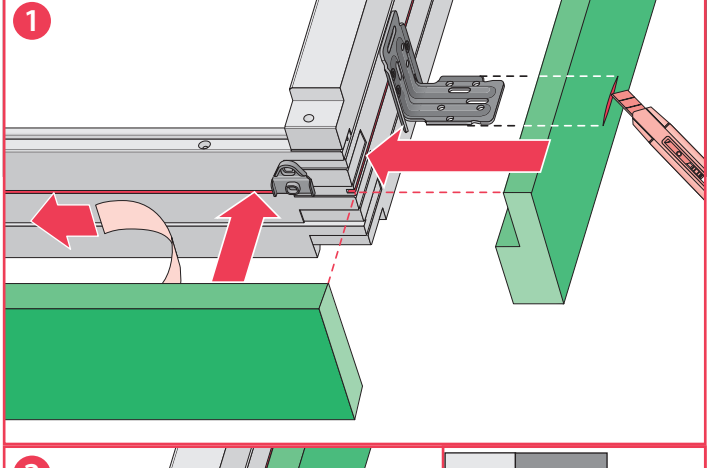


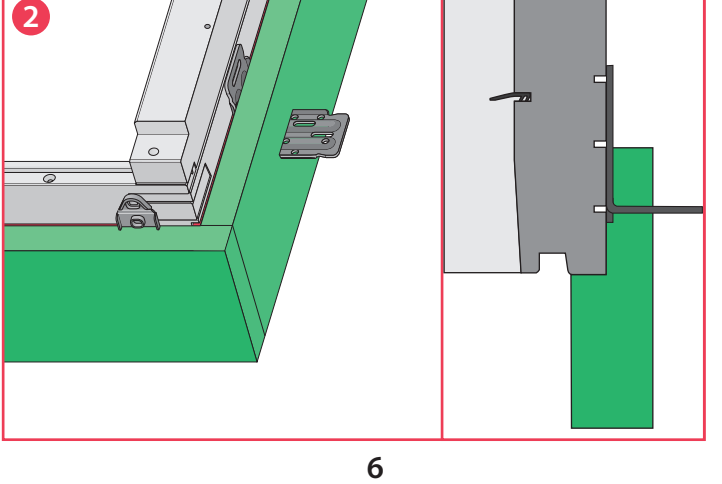

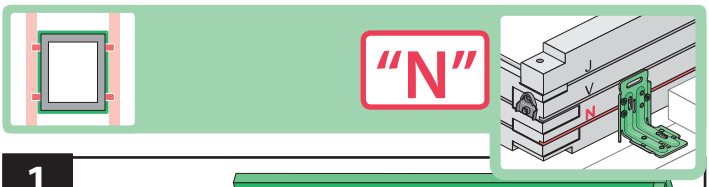
"N"

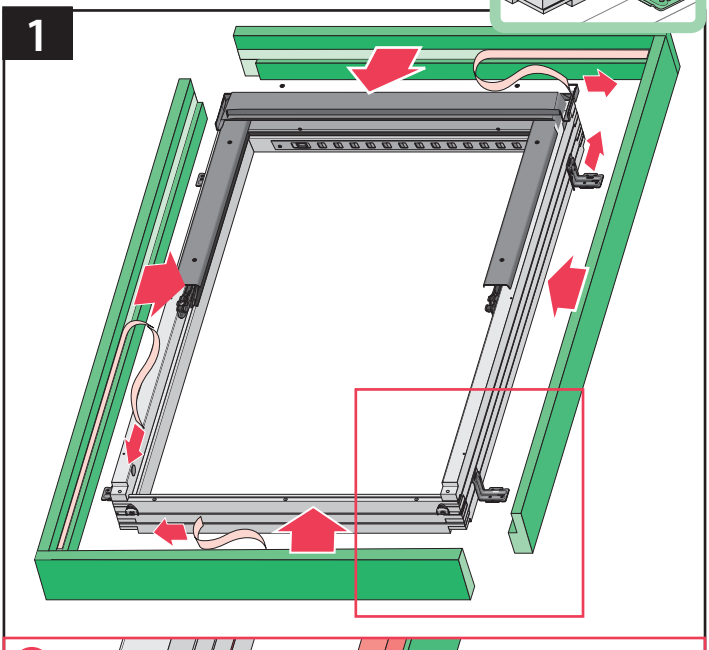
1

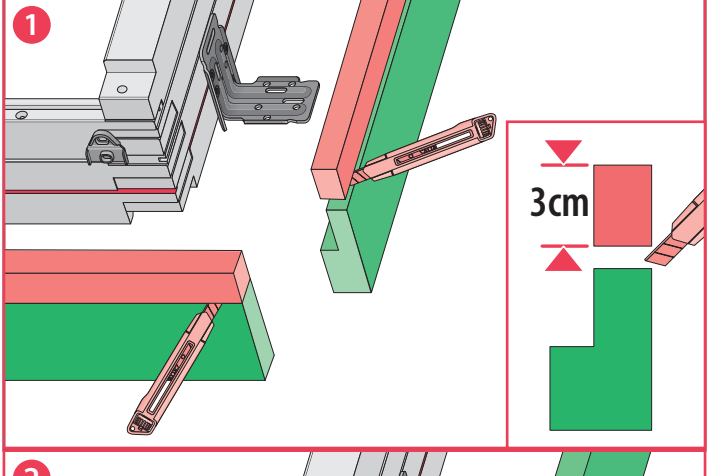
1
3cm

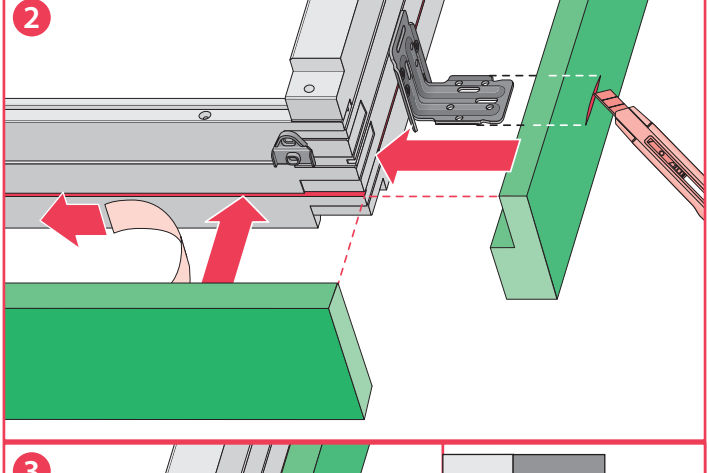
2

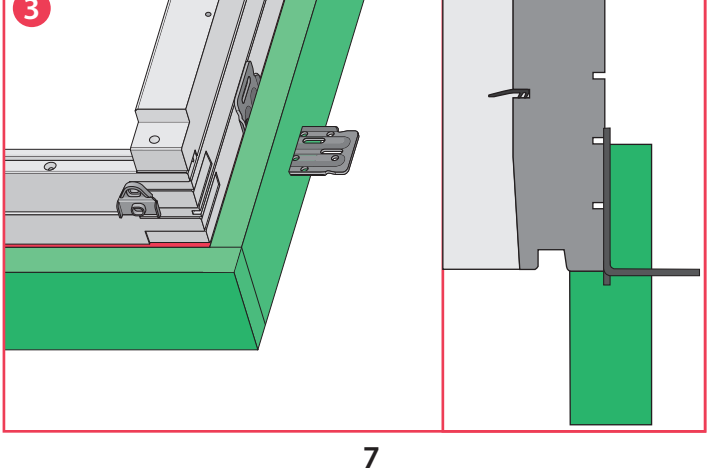
3

## 2. Укладка гидроизоляционного фартука и установка дренажного желоба.

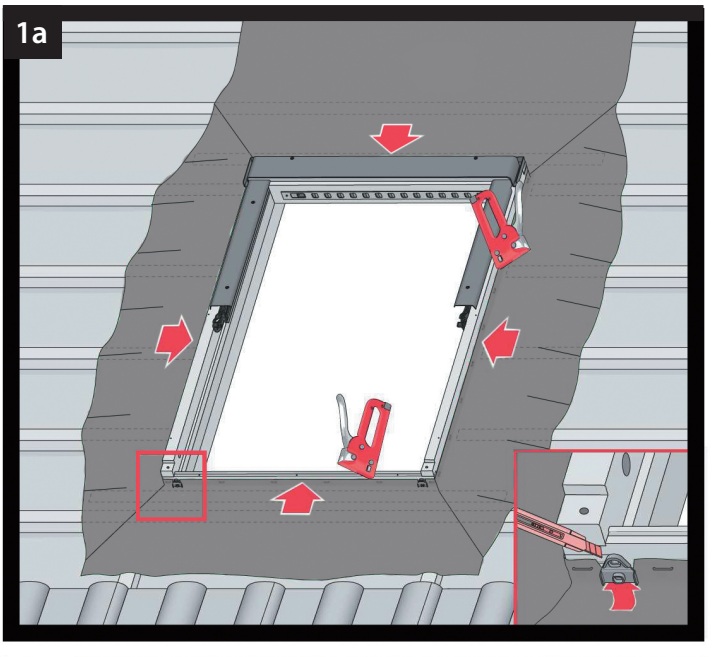


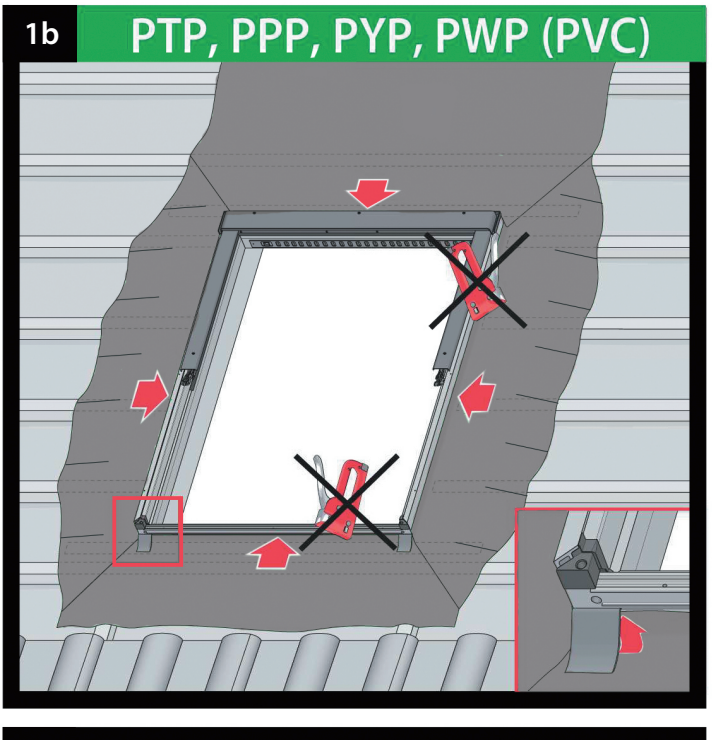


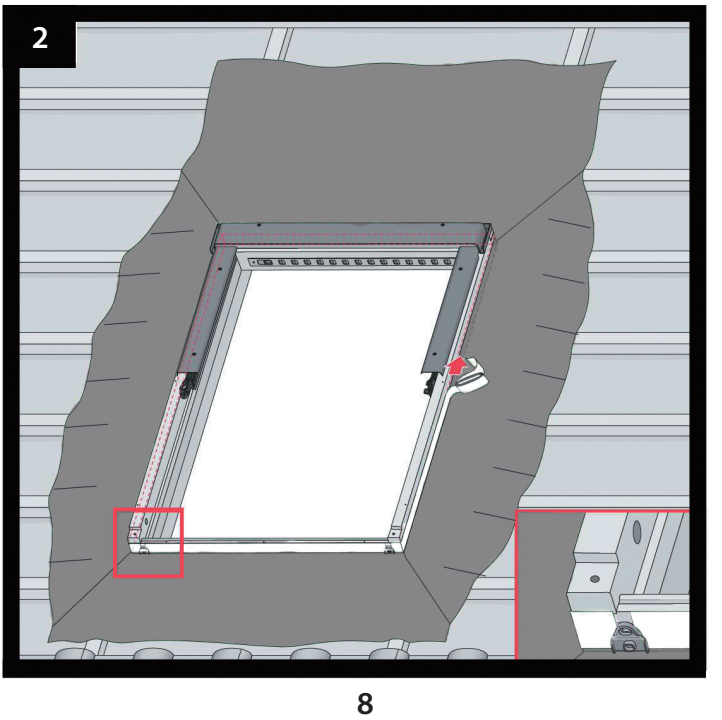

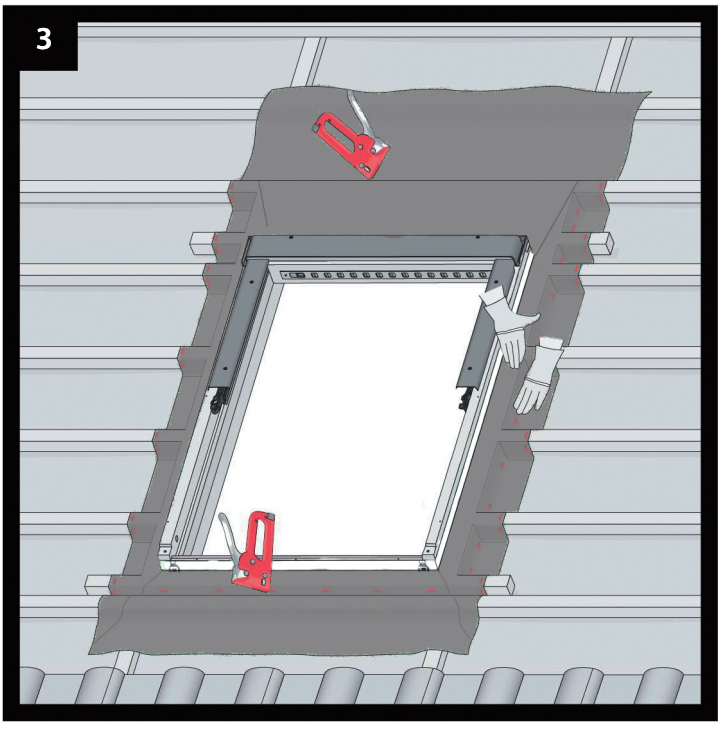
3

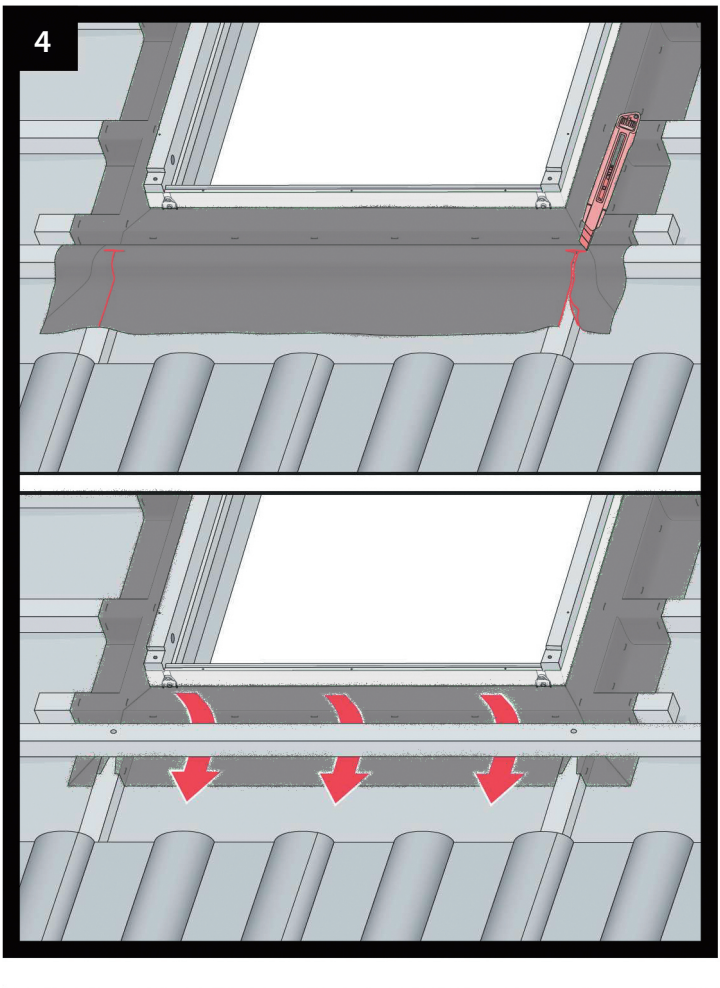
4

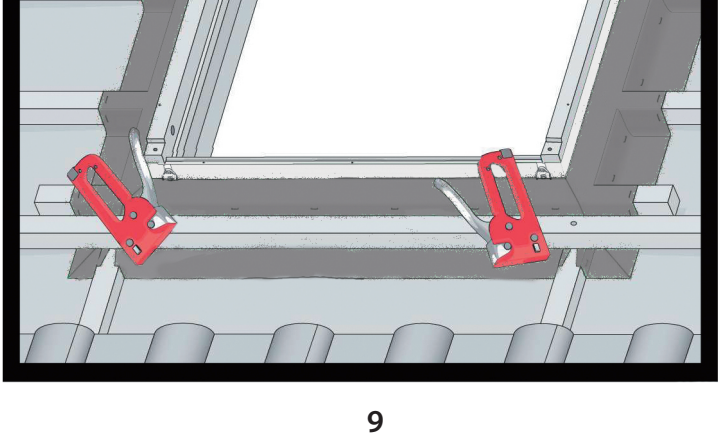

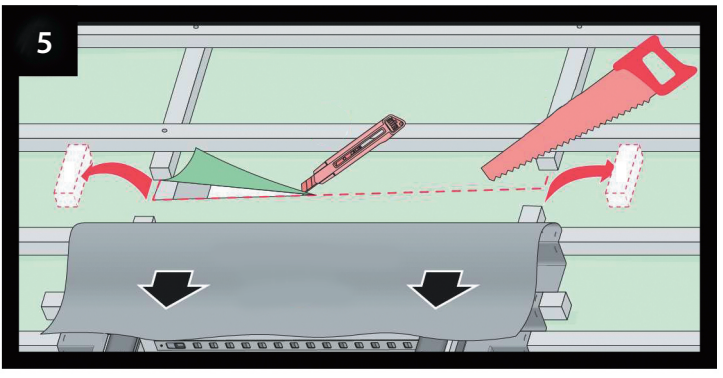
5

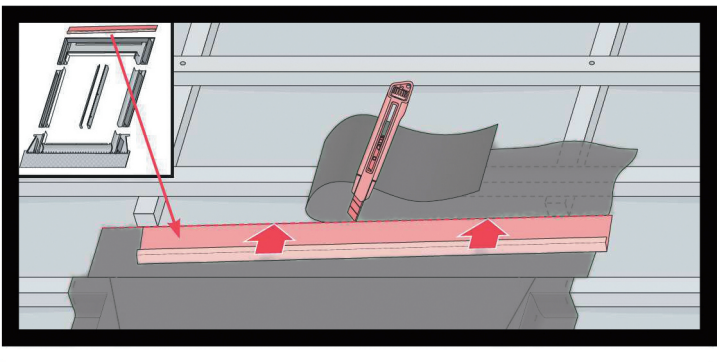

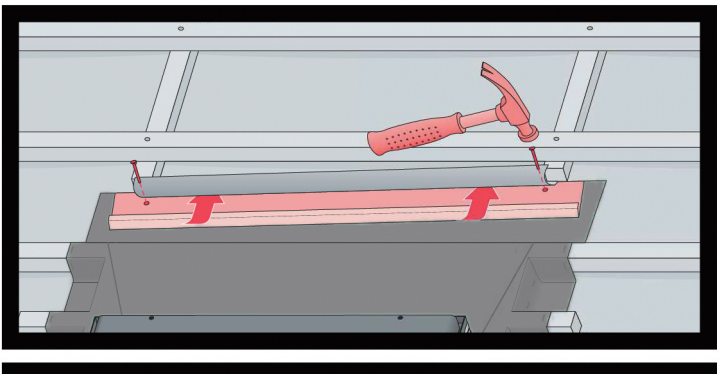

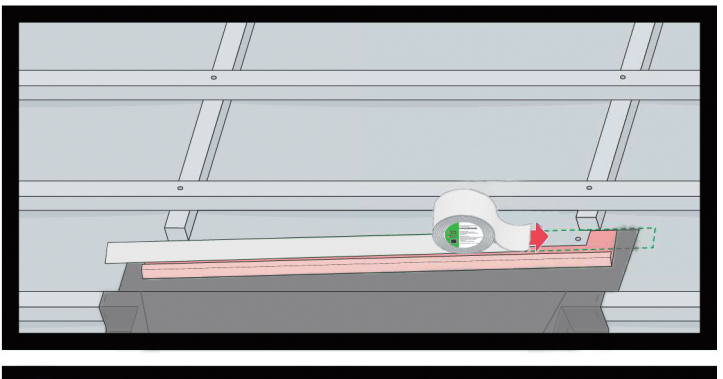

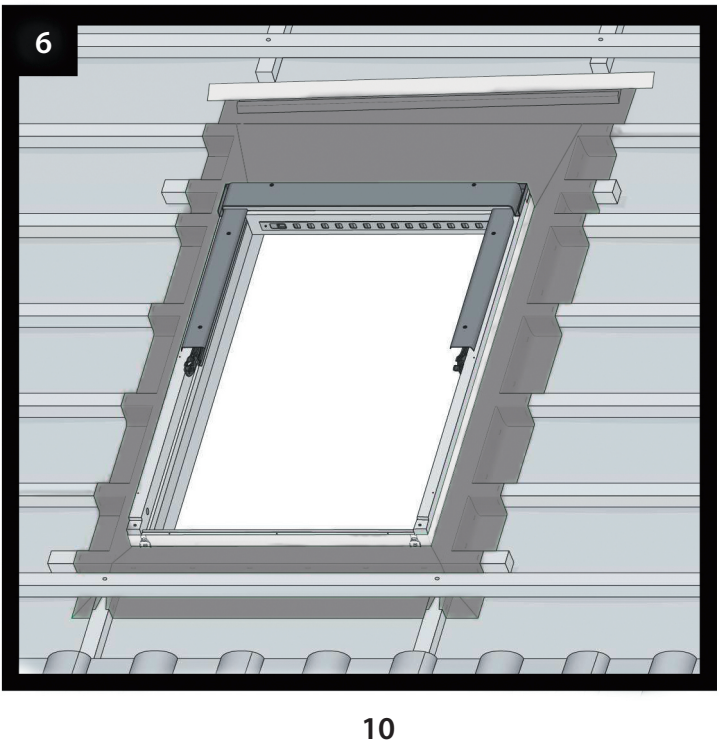
6